FORM FOLLOWS NATURE

STROHBOID

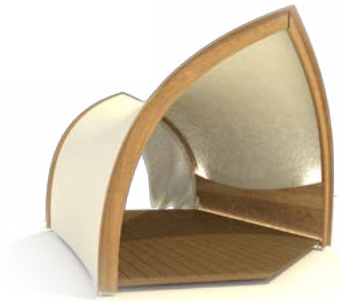

STROHBOID LOUNGE 2020

STROHBOID LOUNGE OPTIONEN

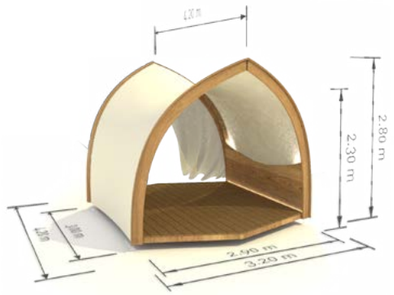

Lounge 3x4 (12 m²)

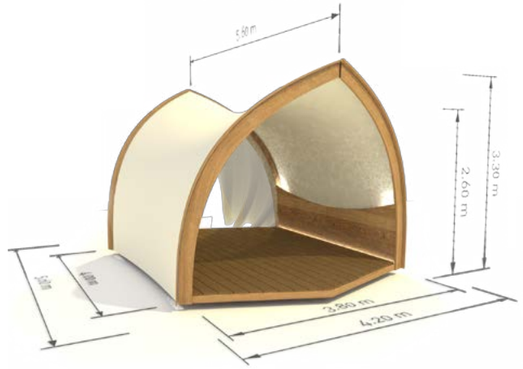

Lounge 4x5 (20 m²)

- GARTENLOUNGE
- PARTYHAUS

- OUTDOOR KITCHEN
- GARTENHAUS

- GLAMPING
- GÄSTEHAUS

- GARTEN SPA
- RUHERAUM
- YOGARAUM
- MASSAGE HUT

Das Allround-Wunder für Ihren Garten...

Mit unserer himmlischen STROHBOID Lounge erweitern und verschönern wir Ihren Garten oder Außenbereich! Die wetterfeste Lounge bezaubert durch hochwertige, natürliche Materialien und ein einzigartiges Design. Durch das Zusammenspiel der formschönen Holzkonstruktion und einer langlebigen Membran steht Ihnen die Lounge das ganze Jahr über zur Verfügung. Sie bietet komfortablen, beheizbaren Raum im Freien - für spontane Sommerpartys, Familienessen, Yoga, einen romantischen Abend im Winter und vieles mehr. Dank der transluzenten Membran taucht unsere Lounge jeden Moment in charmantes Licht. Die mitgelieferten Vorhänge inspirieren zu vielen Gestaltungsmöglichkeiten und halten den Innenraum bei jedem Wetter trocken und gemütlich.

EQUIPMENT OPTIONEN

1. Grundausstattung

   (Holzkonstruktion, Dachmembran, wetterfeste Vorhänge)
2. Schlossdielenboden 20 m²
3. Seitliche Beleuchtung inkl. 8 Steckdosen
4. Lichtfuge am Boden
5. 2 x Infrarot Heizpilz 3000 W
6. Ab Werk mit Holzöl behandelte Oberflächen

- wasserdicht und langlebig
- 120 km/h Windstabil und verschließbar
- trägt bis 30 cm Neuschnee
- angenehmes Raumklima im Sommer
- beheizbar mit Infrarot
- einfach zu reinigen
- schnelle Montage in 2-3 Stunden

GENIESSE DIE VIELEN VORTEILE...

- GARTENLOUNGE
- PARTYHAUS

STROHBOID Lounge für Ihre Gartenparty...

Die Sommerpartys in der STROHBOID Lounge sind unvergesslich - die elegante Form ist gleichzeitig beeindruckend und belüftet das Zelt. Laden Sie bis zu 20 Gäste in Ihren Freiraum, zum gemeinsamen Essen, für zwanglosen Austausch oder zu einem rauschenden Fest.
Ein romantisches Dinner im Winter? Unsere Lounge lässt sich mittels Infrarot beheizen, die optionale Beleuchtung sorgt für ein außergewöhnliches Ambiente.

STROHBOID Lounge für Ihre Außenküche...

Die optimale Ergänzung im Außenbereich, stabil und sturmfest: unsere Lounge bietet Platz für eine Outdoorküche und einen Essbereich. Lassen Sie Ihre Kochkünste auch bei schlechtem Wetter im Garten hochleben und verwöhnen Sie Ihre Gäste mit Kulinarik. Eröffnen Sie Ihre Freiluftsaison! Durch die spezielle Form und die hohe Raumgeometrie schaffen wir im Sommer angenehm kühle und im Winter angenehm warme Raumtemperaturen.

- OUTDOOR KITCHEN
- GARTENHAUS

- GLAMPING
- GÄSTEHAUS

STROHBOID Lounge für Ihre Erholung...

An keinem anderen Ort lässt es sich so geschützt und atmosphärisch Kraft tanken und die natürliche Ruhe genießen. Der ideale Rahmen für Yoga, Entspannung und Meditation.
Ein harmonisches Raumgefühl gepaart mit einem Design, welches dem genialen Plan der Natur folgt. Durch die perfekte Abstimmung von Raum, Klima und Geometrie schaffen Sie eine Oase für Ihre Bedürfnisse, geben Sie Ihrem Geist Raum zur Entfaltung und genießen die Lichtspiele der transluzenten Membran.

- GARTEN SPA
- RUHERAUM
- YOGARAUM
- MASSAGE HUT

STROHBOID Lounge für Ihre Gäste...

Wir liefern die STROHBOID Lounge als vollwertiges Gästehaus inklusive eigenem Bad. Sie wollten immer schon mal das Gefühl von Glamping erleben? Mit dem Tiny House von STROHBOID haben Sie einen Rahmen, der dieses im privaten Garten oder als kommerzielle Lösung für Ihre Kunden bietet. Verzaubern Sie sich und Ihre Liebsten mit einem Tiny House von Strohboid.

STROHBOID LOUNGE 3 x 4 Meter

EQUIPMENT PRICING OPTIONS

1	Grundausstattung (Holzkonstruktion, Dachmembran, wetterfeste Vorhänge)	
2	Schlossdielenboden 12 m²	
3	Seitliche Beleuchtung inkl. 8 Steckdosen	
4	Lichtfuge am Boden	
5	2 x Infrarot Heizpilz 3000 W	
6	Ab Werk mit Holzöl behandelte Oberflächen	
	Aufbaupauschale	

COMING SOON

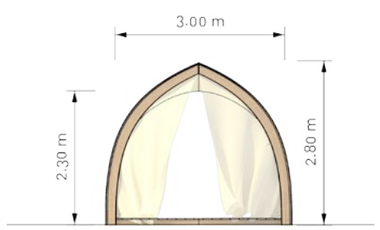

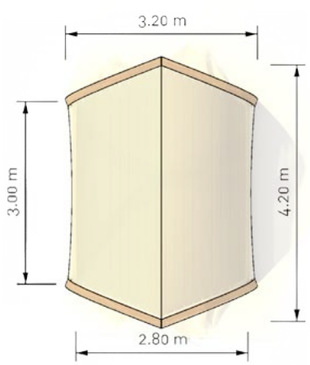

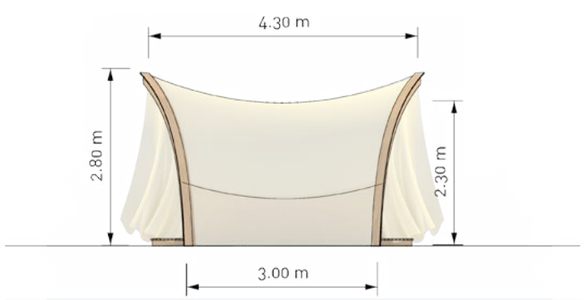

STROHBOID LOUNGE 4 x 5 Meter

EQUIPMENT PRICING OPTIONS

1	Grundausstattung (Holzkonstruktion, Dachmembran, wetterfeste Vorhänge)	7.920- €	inkl. Ust
2	Schlossdielenboden 20 m²	980,- €	inkl. Ust.
3	Seitliche Beleuchtung inkl. 8 Steckdosen	940,- €	inkl. Ust.
4	Lichtfuge am Boden	290,- €	inkl. Ust.
5	2 x Infrarot Heizpilz 3000 W	160,- €	inkl. Ust.
6	Ab Werk mit Holzöl behandelte Oberflächen	730,- €	inkl. Ust.
	Aufbaupauschale	680,- €	inkl. Ust.

Null-Restwert-Leasing 60 Monate ab 98,- € mtl.

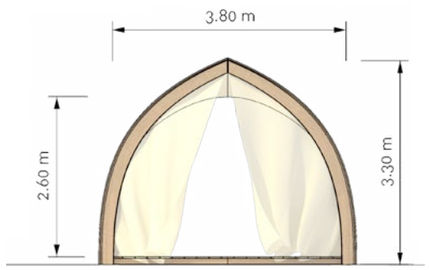

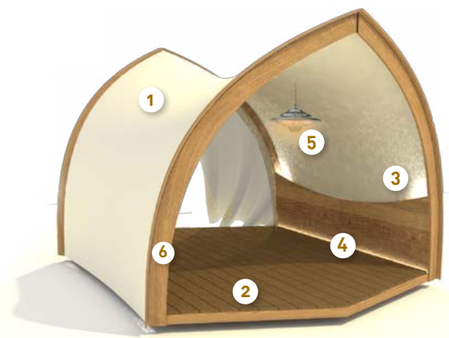

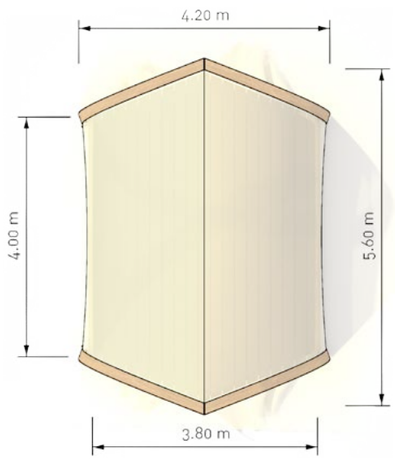

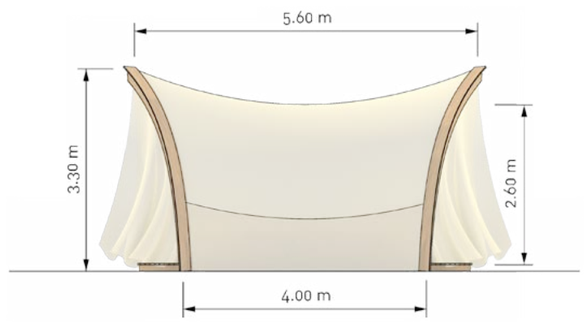

STROHBOID

Wir freuen uns auf ihre Anfrage!

STROHBOID GmbH

Thomas Maier

+43 664 4660 306

thomas.maier@strohboid.com

strohboid_eventzelt

www.strohboid.com

Wir beraten Sie gerne telefonisch

Bestellungen per Mail

FORM FOLLOWS NATURE

(C) Fotos: MMag. Hans Georg Maier